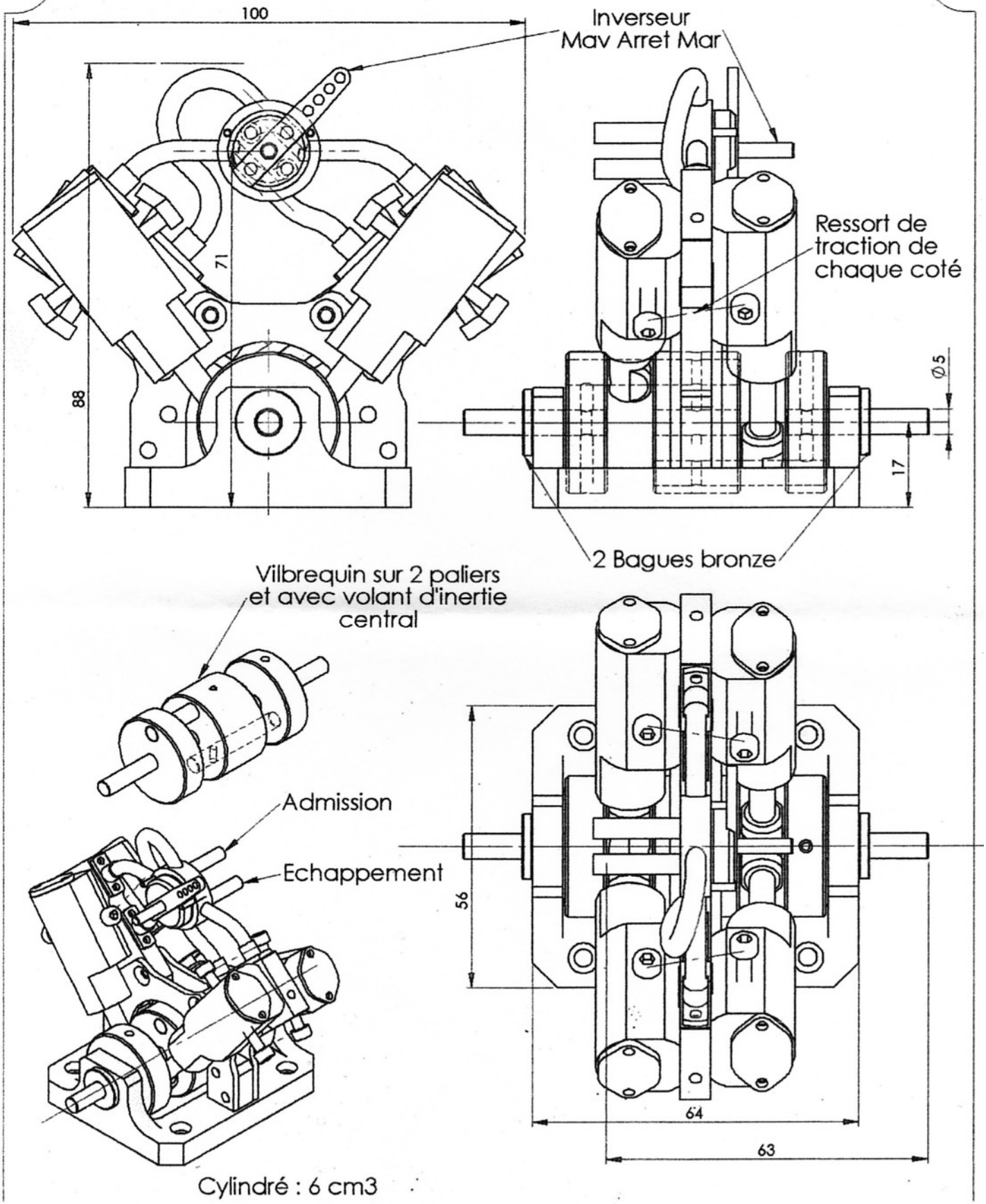
100
Inverseur
Mav Arret Mar
71
88
Ressort de
traction de
chaque coté
Ø5
17
2 Bagues bronze
Vilbrequin sur 2 paliers
et avec volant d'inertie
central
Admission
Echappement
56
64
63
Cylindré : 6 cm3

l.free.fr